aluplast GmbH | Kunststoff-Fenstersysteme
Auf der Breit 2 | DE - 76227 Karlsruhe
fon: +49 721 47171-0 | fax: -999
info.de@aluplast.net | www.aluplast.net

INTERTEC_85

profile główne

rama

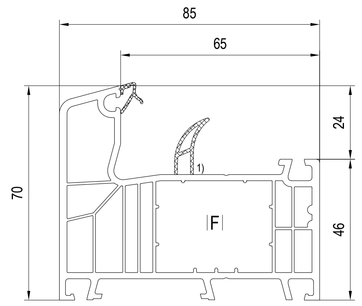

■ 010x20
A 670301
F 229029, 229030, 229023, 229025, 229024, 229026, 249026,

słupek

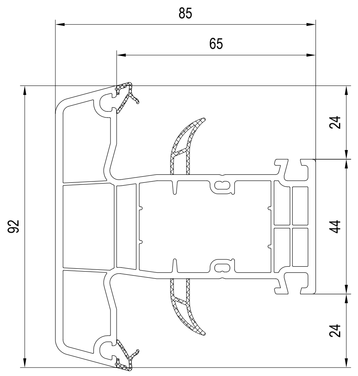

■ 010x23
A 670301
F 259043, 259044
D 617034
X 612033, 610033 ~ 617034

skrzydło

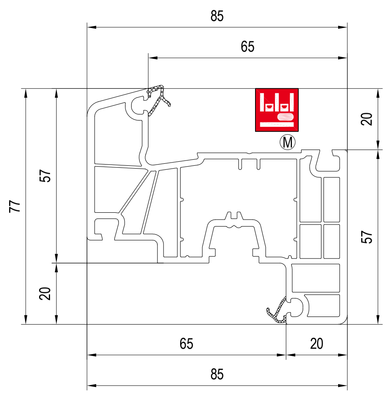

■ 110x21
M A 650250, 650251
F 229023, 229025, 229024, 229026, 249026
M J 642262, 642261, 642263, 640033, 640034, 640035, 640113, 640019, 640012, 640013,

słupek ruchomy

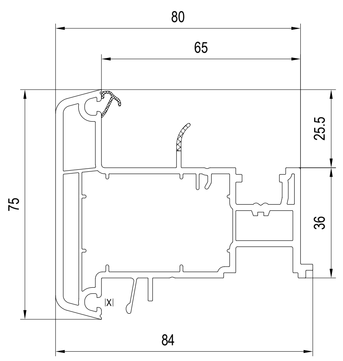

■ 110x65
C 610065, 611065
F 229029, 229030, 289066
X 447340, 449340

szpros

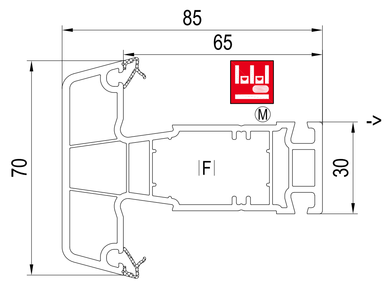

M ■ 180x46 (CL)
M A 650250, 650252, 655251, 680250, 685251 oder M J
M D 687246 ~ M ...
D 680046 ~ universal
F 229037
M J 642261, 642262, 642263, 646265, 646266

dodatki

A podkładki do szklenia

650250 -> 110x21, 180x46
650251 -> 110x21, 180x46
670301 -> 010x20, 010x23

J podkładki do wklejania szyby
-> 140x94

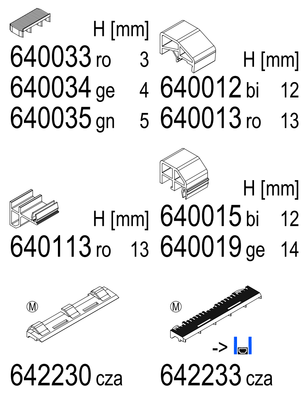

	H [mm]		H [mm]
640033 ro	3	640012 bi	12
640034 ge	4	640013 ro	13
640035 gn	5		

	H [mm]		H [mm]
640113 ro	13	640015 bi	12
		640019 ge	14

642230 cza
642233 cza
642232 cza

D łącznik
D łącznik bez kołnierzy

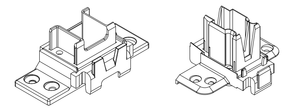

~35.4x17.9x1000 mm

D 617034 -> 010x20, 010x23
D 687246 M -> 110x21, 180x46
D 680046 -> 110x21, 180x46

F wzmocnienie (...) = Ix

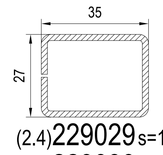

(2.4)229029 s=1.25
(3.6)229030 s=2.0
-> 010x20, 110x65

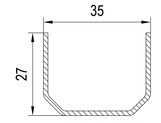

(2.3)229023 s=1.5
(1.6)229025 s=1.0
-> 010x20, 110x21

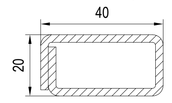

(3.8)259043 s=1.5
(5.6)259044 s=2.5
-> 010x23

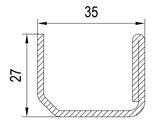

(2.9)229024 s=1.5
(3.8)229026 s=2.0
(5.1)249026 s=3.0
-> 010x20, 110x21

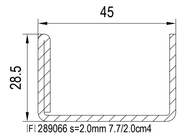

(7.7)289066 s=2.0
-> 110x65

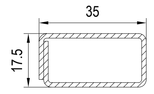

(2.5)229037 s=1.5
-> 180x46

X uszczelki

447340 cza
449340 pbi
-> 610065

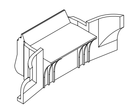

X 612033 cza
X 610033 bi
-> 010x23

C zaślepka

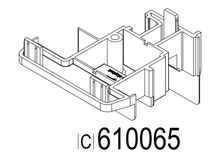

C 610065
-> 110x65

bez okleina
■ ozdobnik
A podkładka do szklenia
C zaślepka
D łącznik bez kołnierzy
D łącznik
F wzmocnienie
J podkładki do wklejania szyby
X uszczelka

cza czarna
pbi papierowa biel

-> dla

(CL) Classic-line

Copyright © aluplast GmbH | All rights reserved | Alle Rechte vorbehalten